OUTBACK

SUBARU

Confidence in Motion

Diseño ingenioso

Versatilidad

LA CONFIANZA
QUE LE LLEVA MÁS LEJOS

Preparado para emprender su próxima aventura. Para descubrir nuevos destinos, con la confianza que le aporta su sorprendente versatilidad, potencia y sistemas de seguridad. De ello da fe su imponente diseño, con sus faros deportivos y llamativa rejilla. En su interior, todos los Subaru Outback cuentan con tracción total simétrica a las cuatro ruedas y el legendario motor SUBARU BOXER que proporcionan excepcional equilibrio y control para establecer una conexión duradera con cualquier carretera; sea cual sea. El Subaru Outback le adentrará en un nuevo mundo, con la seguridad de una avanzada tecnología en la que sabe que puede confiar.

Código QR

Por favor, escanea el código QR con tu smartphone o tablet y accederás a contenidos exclusivos. O si lo prefieres, teclea la url directamente en tu navegador.

Versatilidad para ampliar horizontes.

Donde otros ven límites, usted ve oportunidades. El Subaru Outback responde a su imaginación con un innovador diseño que le permite sacar el máximo provecho al espacio, ofreciéndole libertad y flexibilidad para pensar a lo grande, combinándolo con la comodidad y utilidad que hacen que ir aún más lejos resulte más atractivo.

http://bit.ly/Zbs3gt

Escanea el código QR si deseas ver el video promocional del Outback

Mayor desempeño desde su interior.

El outback ofrece a todos pasajeros elementos muy variados para garantizar su comodidad, proporcionándole una agradable sensación de confort. Gracias a su amplitud interior, con gran espacio para las piernas en la parte de atrás, espacio libre sobre la cabeza en la parte delantera, y a sus generosas y prácticas dimensiones que permiten acomodar fácilmente a cinco adultos. Le apetecerá pasar más tiempo en la carretera.

iPod. MP3.

Conecte su iPod*1 o cualquier otro aparato de música portátil a la entrada AUX o USB y disfrute de su música digital en el sistema de audio del Outback.

Sistema de audio con pantalla a color.

La pantalla a color de 4,3 pulgadas y sus refinados mandos ponen de relieve un sistema de audio que integra reproducción de CD/WMA*2/ MP3, entradas AUX y USB, control de iPod*1 , función de manos libres Bluetooth®*3, sonido SRS CS Auto*4 y reconocimiento de voz.

Navegador*5

El sistema de navegación del Outback proporciona orientaciones más precisas y con mayor rapidez, así como mayor funcionalidad multimedia. La pantalla táctil VGA de 7 pulgadas incorpora un modo de pantalla doble que permite controlar simultáneamente el sonido y la navegación. El sistema también permite ver fotos y vídeos desde dispositivos USB y tarjetas SD. Un avanzado sistema de reconocimiento de voz le permite controlar todo el sistema con su tono de voz normal ya sea en inglés, holandés, francés, alemán, ruso o español.

*1 Apple, iPhone y iPod son marcas registradas de Apple Inc.
*2 WMA: WMA es una marca de Microsoft corporation en EE.UU, y/u otros países.
*3 Bluetooth es una marca registrada de Bluetooth SIG, Inc. America
*4 SRS CS Auto Sound System y el símbolo SRS son marcas registradas de SRS Labs, Inc.
*5 Opcional.

Descubra su sorprendente funcionalidad.

El Outback invita a conducirlo, e invita a admirarlo. Sin duda alguna, está preparado para llevarle a lejanas aventuras, con su confortable interior y práctico equipamiento convierte en una amena experiencia incluso los viajes más cortos.

El control al alcance de su mano.

Los mandos colocados en el volante permiten controlar el audio cómodamente. El sistema manos libres Bluetooth®*1 se conecta automáticamente con su teléfono móvil.

Control de crucero

El control de crucero electrónico que se incorpora de serie permite al conductor mantener una velocidad preestablecida al rodar por carreteras abiertas. Ubicado en el volante, el acabado de los controles es de un moderno pulido oscuro metalizado.

Pantalla multifuncional de alta calidad*2

Toda la información que garantiza una conducción segura y eficiente. Convenientemente ubicada en el salpicadero, la pantalla le muestra la hora, la temperatura, los avisos de mantenimiento y la información referida a su seguridad como, por ejemplo, el control de la dinámica del vehículo (VDC). Además incorpora una avanzada pantalla de rendimiento medioambiental y eficiencia que le mantiene absolutamente informado y le permite hacer un seguimiento del consumo de combustible, e incluso, si lo desea, comparar el consumo en viajes diferentes.

Visión trasera mejorada. Facilidad de aparcamiento.

Todos los modelos incorporan de serie el sistema de cámara de visión trasera. Al meter la marcha atrás, la cámara despliega una imagen a color en directo en la pantalla del salpicadero del Outback junto con las instrucciones de estacionamiento pertinentes.

*1 Bluetooth es una marca registrada de Bluetooth SIG, Inc. America
*2 Opcional en los modelos 2.0D, de serie en los modelos 2.5i.

Grandes ideas en cada asiento.

Lo que tiene:

Una combinación de ingeniosa flexibilidad, amplia capacidad de carga y cómodos modos de almacenar, sujetar y fijar que garantizan que el Outback esté siempre preparado para cualquier salida.

Lo que hace:

Da igual lo que quiera llevar o lo que pueda necesitar, el Outback le ofrece la capacidad y el espacio que necesita para que nada se quede fuera.

El Outback está preparado para adaptarse a su estilo de vida, y para hacerlo al instante. El inteligente diseño multifuncional de su amplia cabina ofrece espacio suficiente para toda la familia, los amigos y cualquier cosa que se le ocurra. Su compacta suspensión trasera de doble horquilla permite contar con un maletero más amplio, de forma que el Outback es capaz de gestionar cargas pesadas y carreteras sinuosas con igual habilidad.

Espacio para la espontaneidad.

Dentro del Outback, el espacio se ha distribuido de forma muy inteligente para poder modificar al instante la configuración de la zona de asientos y de carga. Los asientos traseros plegables 60/40 permiten llevar objetos largos y trasladar al mismo tiempo a varios pasajeros, ajustando las diferentes configuraciones a las necesidades de cada situación.

Versatilidad y seguridad

La persiana retráctil del maletero del Outback ayuda a mantener el equipaje fuera de la vista y de la luz del sol. Su robusta pero a la vez ligera construcción de aluminio permite retirar la cubierta fácilmente para transportar objetos más largos una vez plegados los asientos traseros.

Almacenamiento y flexibilidad.

El detalle de su diseño resulta evidente en cada uno de los elementos de la espaciosa cabina del Outback. Su holgada consola incluye un enchufe de 12 voltios y una tapa guateada para el reposabrazos. Los respaldos de los asientos delanteros incorporan bolsillos, cuatro reposabrazos y amplios huecos en las puertas delanteras y traseras cada una de ellas con un contenedor para botellas.

Máximo control en la carretera.

Tracción simétrica a las cuatro ruedas

La simetría proporciona equilibrio. El equilibrio proporciona capacidad y control. Por ello desde 1972 Subaru no ha dejado de desarrollar y perfeccionar su sistema de AWD simétrica, en combinación con el motor SUBARU BOXER hasta alcanzar una disposición simétrica casi perfecta, el sistema AWD maximiza la entrega de potencia con una tracción excepcional y genera ese equilibrio y estabilidad que determinan el control total en casi cualquier circunstancia.

http://bit.ly/ZqcovY

Escanea el código QR si quieres saber más sobre nuestra Tracción total simétrica

Contacto permanente

Cuanto mayor sea el contacto de los neumáticos con la carretera, mayor será el control que tenga sobre el vehículo. La potencia se dirige constantemente a las cuatro ruedas a fin de mantener una sólida conexión con el asfalto, maximizando con ello el manejo y control.

Agilidad en caso de emergencia

En condiciones climáticas adversas o en los preciosos segundos que tarda en reaccionar ante una situación imprevista, el tren motor simétrico del vehículo—con un equilibrio de lado a lado casi total – proporciona la estabilidad, agilidad y tracción necesarias para ayudarle a evitar cualquier peligro que se cruce en su camino.

Rendimiento dinámico

Su tracción excepcional permite disfrutar de una aceleración inmediata. Y su simetría ayuda a que la conducción del Outback resulte proactiva, porque al ser más estable en las curvas proporciona una sensación única de control en todo momento.

Mantenga un perfil bajo y unas expectativas elevadas.

Motor SUBARU BOXER

Pocos coches se conducen con tanta confianza como el Outback, por lo que no le sorprenderá lafacilidad con la que ello se consigue. La configuración horizontalmente opuesta del motor SUBARU BOXER coloca los pistones a una distancia de 180 grados consiguiendo rebajar su perfil y hacerlo más plano que el de otros tipos de motores. De esta forma tanto el motor como el vehículo en su conjunto presentan un centro de gravedad más bajo y una distribución más equilibrada del peso. Además, los movimientos opuestos de los pistones se contrarrestan de forma inherente, contribuyendo de forma natural a reducir las vibraciones.

http://bit.ly/18vU0SM

Escanea el código QR si quieres saber más sobre el Motor Bóxer

Mayor estabilidad

Gracias al perfil más plano del bloque del motor y a su disposición más baja dentro de la carrocería, el vehículo en su conjunto es más estable y ofrece mayor resistencia al movimiento lateral que otros diseños.

Suave potencia

A cualquier rango de rpm, el motor ofrece una potencia inmediata y reactiva que fluye suavemente. Los pistones colocados en plano se contrarrestan mutuamente para reducir las vibraciones, ofreciendo una conducción cómoda a la par que emocionante.

Rendimiento duradero

El diseño plano del motor es inherentemente rígido y autoestabilizador, lo que genera menos vibraciones que los motores en forma de V o en línea, incrementando con ello su durabilidad y proporcionando un rendimiento más fiable.

Centrado en la estabilidad. Control en cada curva.

Lo que tiene:

Abundantes componentes que interactúan armoniosamente al tiempo que modifican su respuesta en función de su conducción. Todo ello con un solo objetivo en mente: un manejo perfecto.

Lo que hace:

Con cada elemento - grande o pequeño - trabajando en conjunto, el Outback alcanza un equilibrio único de rapidez de respuesta y suavidad de conducción. Garantizando así su nivel de respuesta, independientemente de las condiciones.

Mayor estabilidad y comodidad

El Outback eleva las ventajas inherentes del equilibrio de la disposición y el aplomo de la marca Subaru con la respuesta del Subaru DC[3]. La carrocería incorpora más acero de alta resistencia en las zonas críticas para alcanzar máxima fuerza y flexibilidad. Así la conducción es más firme y estable, y el viaje, mucho más cómodo.

Suspensión delantera

En armonioso funcionamiento con el Subaru DC[3], la suspensión delantera del Outback presenta el sistema Cradle Mount de alta rigidez, una amplia banda de rodadura y un largo desplazamiento de rueda. Juntos ofrecen una conducción más plana en las curvas y viajes más silenciosos y cómodos sobre una gran variedad de superficies. Además, el mayor grosor de las barras estabilizadoras delanteras garantiza una conducción más incisiva.

Trayectos suaves y silenciosos

La estructura del extremo delantero del monochasis, extraordinariamente rígida, proporciona una dirección precisa y natural y aísla eficazmente el motor y la suspensión de la cabina para aumentar la sensación de fluidez y silencio. El resultado es todo aquello que hace que conducir sea un placer: confianza y comodidad, deportividad y seguridad, elegancia y eficiencia – todo ello impecablemente equilibrado.

Suspensión trasera

Al equilibrar diestramente la conducción deportiva con el refinamiento, la suspensión trasera de doble horquilla del Outback es el complemento perfecto para el Subaru DC[3], gestionando con soltura y precisión carreteras escarpadas y curvas cerradas. Para mejorar la estabilidad, la seguridad y la respuesta se han revisado la amortiguación, los cojinetes y los muelles. Los amortiguadores incluyen un nivelador automático que ayuda a mantener la altura de la conducción cuando se transportan cargas pesadas.

Concepto Subaru del control dinámico de la carrocería

La innovadora ingeniería Subaru equilibra la precisión de la conducción, la protección a los pasajeros y la pasión de conducir. El concepto Subaru del control dinámico de la carrocería (DC[3]) extiende las ventajas de su centro de gravedad más bajo y de estabilidad de la AWD a casi cualquier indicador del rendimiento del Outback.

La fuerza se encuentra en la oposición.

Lo que tiene:

Los pistones horizontalmente opuestos del motor SUBARU BOXER se disparan con una potente acción de golpe-contragolpe.

Lo que hace:

Alcanzar el equilibrio de forma natural para conseguir una suavidad excepcional, una rigidez inherente que incrementa su robustez y un perfil más bajo que deja atrás a los SUVs corrientes.

Nuevo diseño del motor

Aunque el motor SUBARU BOXER siempre ha alardeado de su equilibrio excepcional y suave respuesta, hemos imaginado un nuevo modo de conseguir que conducir un Subaru resulte aún más estimulante. Nuestros ingenieros han examinado la eficacia de cada válvula, puerto y pistón para diseñar un motor aún más ligero que utilice el combustible de forma más eficiente. Y el resultado de todo ello son unos niveles de eficiencia mucho más elevados y una mayor respuesta del par en el rango inferior que proporciona una respuesta inmediata y estimulante cada vez que se pisa el acelerador.

BOXER DIESEL DOHC TURBO SUBARU BOXER DIESEL 2.0-LITROS

La rigidez, suavidad y funcionamiento silencioso inherentes al motor SUBARU BOXER hacen que sea la configuración ideal para el SUBARU BOXER DIESELI montado en un vehículo de pasajeros. Algunas mejoras significativas han aumentado el ahorro de combustible y llevan a este motor a un nivel superior de rendimiento y eficiencia.

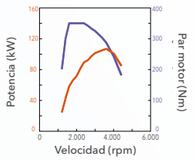

MÁX. POTENCIA: 110 kW (150 PS) / 3.600 rpm
PAR MÁXIMO: 350 Nm (35,7 kgfm) / 1.600 – 2.400 rpm

CONSUMO DE COMBUSTIBLE:
5,9 lit./100km*1 (6MT); 6,3 lit./100km*2 (Lineartronic)
EMISIONES CO_2: 155 g/km*1 (6MT); 166 g/km*2 (Lineartronic)

DOHC SUBARU BOXER 2.5-LITROS

Suave y robusto por naturaleza, el motor DOHC de 2.5 litros del Outback presenta un par mayor y menor consumo de combustible. Las mejoras introducidas ayudan a alcanzar un prodigioso par de 235-Nm a un rango menor de 4.100 rpm para mejorar su respuesta en la ciudad y el nivel de satisfacción en la carretera. Combinado con la transmisión Lineartronic CVT mejorada, la recompensa en cada trayecto es un resultado más eficiente y limpio en la carrera.

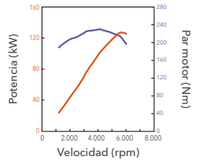

MÁX. POTENCIA:
127 kW (173 PS) / 5.600 rpm
PAR MÁXIMO:
235 Nm (24,0 kgfm) / 4.100 rpm

CONSUMO DE COMBUSTIBLE:
7,6 lit./100km*1 (Lineartronic)
EMISIONES CO_2:
175 g/km*1 (Lineartronic)

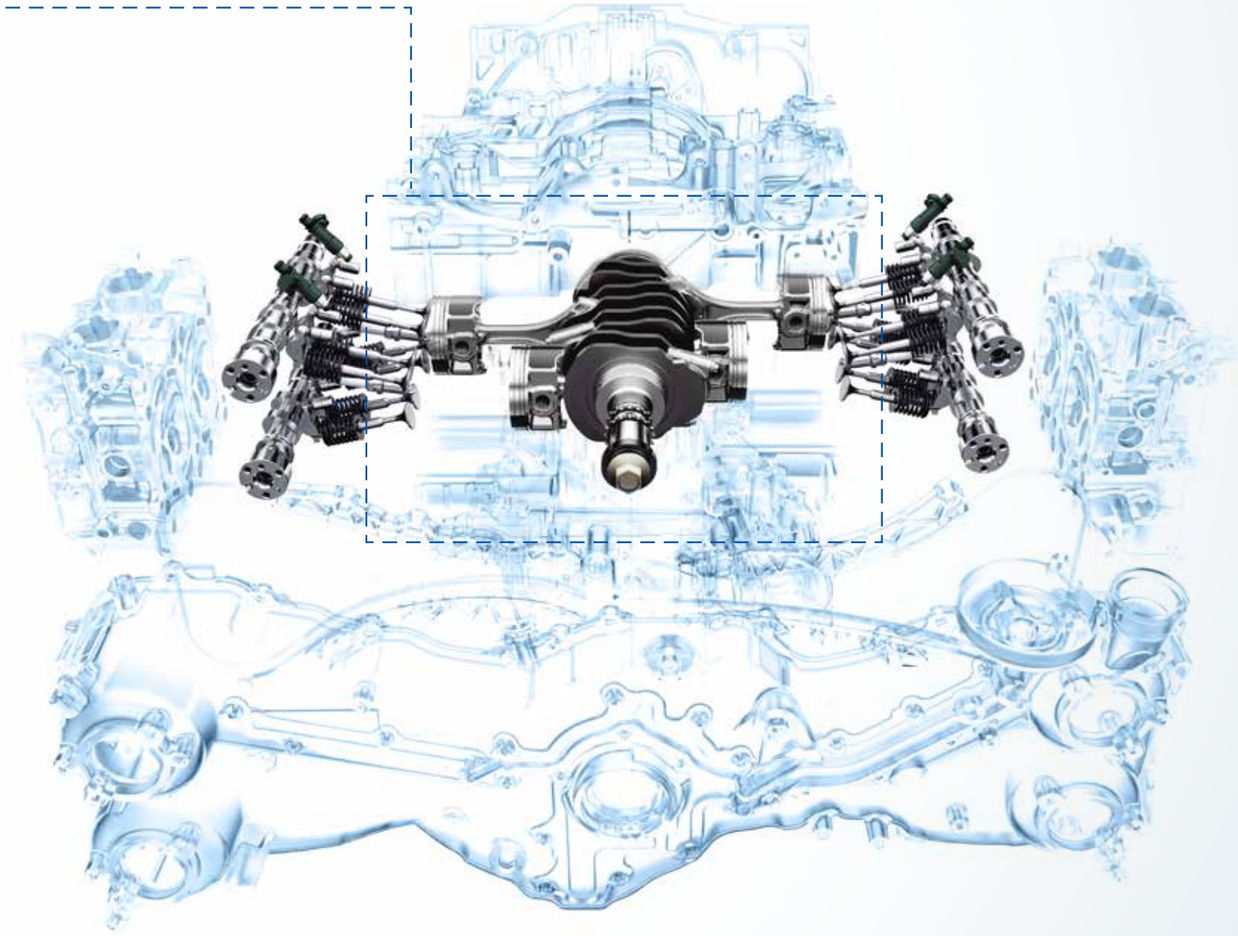

*1 Conforme a la normativa EC715/2007-EC566/2011F sobre consumo de combustible y emisiones de CO_2.
*2 Conforme a la normativa EC715/2007-EC630/2012J sobre consumo de combustible y emisiones de CO_2.

Seguridad en cada marcha.

Lo que tiene:

El Outback le ofrece varias opciones de transmisión – incluyendo el eficaz sistema Lineartronic (Transmisión continuamente variable) - para adecuarse a su estilo de conducción, cada una de ellas adaptadas a su propia variación de AWD simétrica.

Lo que hace:

Independientemente de cómo prefiera controlar el rendimiento del motor, siempre podrá disfrutar del sólido equilibrio y control de la AWD simétrica.

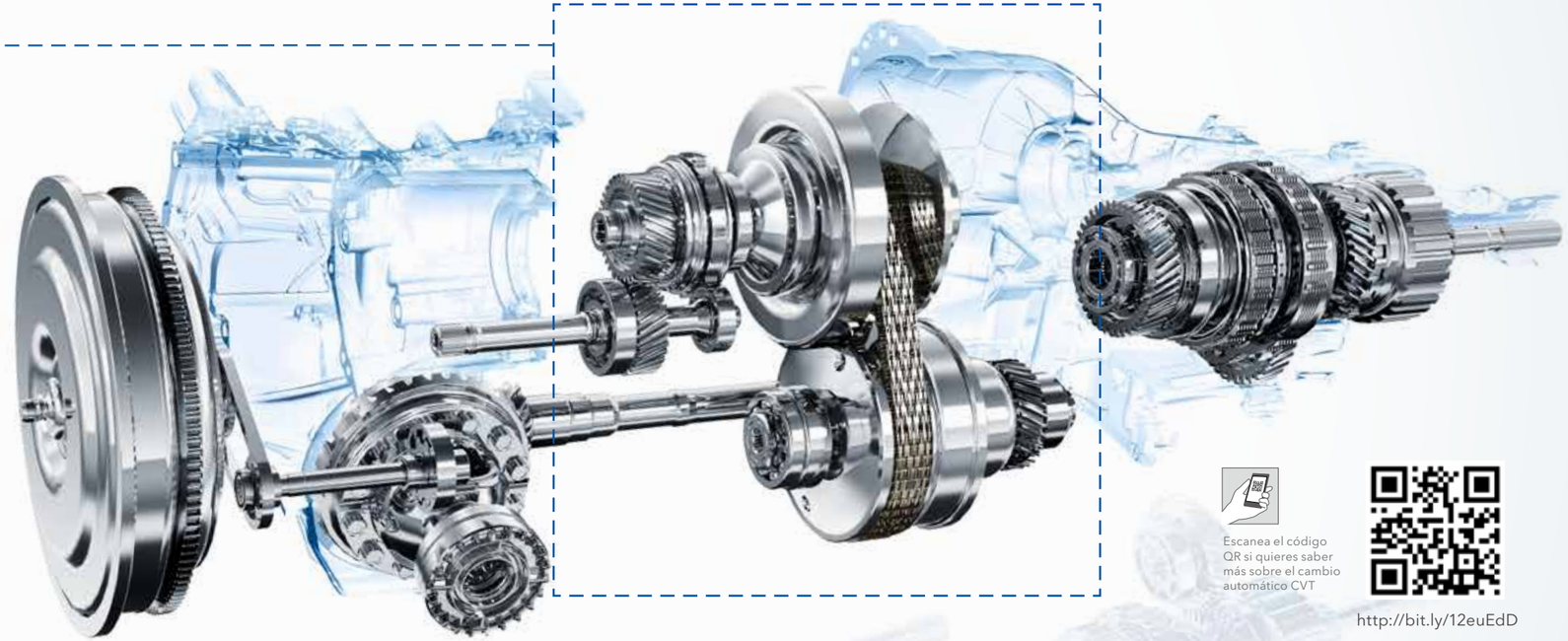

Escanea el código QR si quieres saber más sobre el cambio automático CVT

http://bit.ly/12euEdD

Transmisión manual de 6 velocidades + AWD con diferencial central viscoso

Para maximizar el control y la satisfacción deportiva, el Outback 2.0D incorpora de serie una transmisión manual de cambio fluido de 6 velocidades que se combina con un sistema AWD que se sirve de un diferencial central con LSD (Limited Slip Differential) viscoso. Si la velocidad de la rueda difiere entre los ejes delantero y trasero, el sistema ayuda a distribuir la potencia entre las ruedas con máxima tracción. Las 6 velocidades proporcionan un cambio más suave y preciso, que sumados al tamaño compacto y al peso ligero del Outback, completan la sensación de deportividad del vehículo.

Controles tipo “paddle shift”

La innovadora y eficaz transmisión Lineartronic del Outback incluye un modo manual deportivo con los cambios paddle shift montados en el volante para "cambiar de marcha" más rápidamente. El modo manual del modelo diesel aumenta a 7 velocidades, lo que proporciona una relación mayor para ofrecer una conducción más confortable.

Nuevo Lineartronic de segunda generación

El nuevo diseño de la CVT (transmisión variable continua) Lineartronic aumenta la eficiencia del motor SUBARU BOXER y la AWD simétrica, manteniendo la potencia idónea del motor en cada momento. En los modelos diesel, la Lineartronic también incorpora una caja de transmisión reforzada y un nuevo convertidor de par que proporciona un par mayor, lo que permite una conducción más suave y reduce el nivel de ruido. El control adaptable establece automáticamente la relación óptima para adaptarse a su estilo de conducción y a las condiciones de la carretera. Además incorpora un control variable escalonado para adaptarse a los cambios de velocidad del motor, lo que maximiza la conducción y el rendimiento del vehículo.

Lineartronic + AWD con división activa del par

Para obtener una respuesta instantánea y homogénea a las condiciones cambiantes, los modelos 2.5i del Outback incorporan la transmisión Lineartronic, que utiliza una cadena en lugar de un cinturón—lo que da cabida a un mayor intervalo de ratios globales que mejora el rendimiento y la eficiencia y ofrece una respuesta más rápida al acelerar. Está longitudinalmente emparejada con un sistema AWD de división activa del par que responde a las condiciones de la tracción, la transmisión y las acciones del conductor controlando continuamente la distribución del par delante y atrás. La palanca proporciona además un modo manual de seis cambios que aceleran la respuesta según se necesite.

Aplomo para llevarle y traerle de vuelta.

Asegúrese el éxito de cada trayecto. Ya se trate de una excursión o de un desplazamiento rutinario, conduzca con la tranquilidad que le da el saber que el Outback es resultado de la probada ingeniería de seguridad de Subaru que se anticipa a lo que sigue para protegerle en cada paso del camino.

Bajo control. Fuera de peligro.

Lo que tiene:

La magnífica conducción del Outback, la estabilidad de la tracción a las cuatro ruedas y los avanzados sistemas de seguridad activa para mantener el control en esos momentos que no pueden predecirse.

Lo que hace:

Su rápida y predecible reacción le permite evitar el peligro. Porque el mejor modo de sobrevivir a un accidente es no sufrir ninguno.

Seguridad activa para evitar colisiones

En Subaru, nuestro objetivo es inspirar confianza mediante una conducción tranquila en la carretera. Esto supone aportar una movilidad segura para todos que garantice una conducción relajada permitiéndole disfrutar de su Outback. Muchas de las características que hacen que conducir un Outback sea tan gratificante son las mismas que mantienen a sus ocupantes fuera de todo peligro. El manejo estable y reactivo de su AWD simétrica garantiza el control en casi cualquier condición climatológica. Y su motor SUBARU BOXER incrementa esa seguridad gracias a su centro de gravedad más bajo, creando una conexión más cercana con la carretera. Por su parte, el Control de la dinámica del vehículo que se incorpora de serie y sus frenos de tamaño generoso, le dotan de unos reflejos atléticos que sumados a la precisión añadida del sistema de suspensión Cradle Mount ponen al servicio del conductor excelentes habilidades de evasión. Todo porque Subaru cree que el mejor modo de sobrevivir a un accidente es no sufrir ninguno.

http://bit.ly/16mdagT

Sistema de frenado

Los frenos de disco de las cuatro ruedas que se incorporan de serie cuentan con mordazas de freno traseras de aluminio ligero y un sólido y certero ratio de fuerza/respuesta de frenada. El sistema ABS incluye distribución electrónica de la fuerza de frenada para reasignar la presión delantera/trasera de la frenada cuando el vehículo está cargado. Para garantizar máxima frenada en caso de emergencia, el Outback dispone tanto de asistencia a la frenada como de control de freno (Brake Override). Además el sistema Hill Holder de Subaru de arranque en pendiente evita que el vehículo se vaya hacia atrás al arrancar en una pendiente del 5% o superior aplicando el freno de mano electrónico y libreándolo automáticamente una vez en marcha.

Escanea el código QR si quieres saber más sobre cómo el sistema AWD te ayuda a minimizar el riesgo

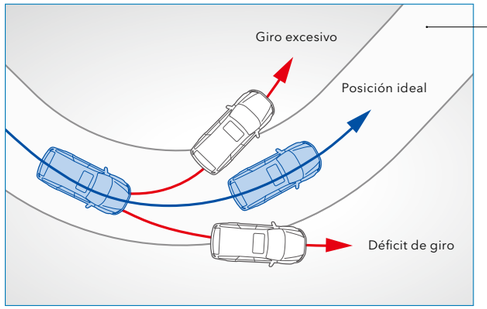

Sistema de control de la dinámica del vehículo

El sistema de control de la dinámica del vehículo, que el Outback incorpora de serie, supervisa y analiza si el vehículo está respondiendo a la ruta prevista del conductor a través de un conjunto de sensores. Si el vehículo se aproxima a los límites de estabilidad determinados, la distribución del par de la AWD, la potencia del motor y los frenos de cada rueda se ajustan para ayudar a mantener la trayectoria del vehículo

Lo que tiene:

Avanzadas medidas de seguridad, sistemas limitadores y una estructura circundante que se combinan para proporcionar máxima protección.

Lo que hace:

Ante lo inimaginable, la ingeniería del Outback - basada en una estrategia de dentro a fuera - protege a sus ocupantes con la reconocida seguridad de los Subaru.

Seguridad pasiva para minimizar los daños en caso de colisión

En Subaru nunca cejamos en nuestra búsqueda de la seguridad. Nos fijamos objetivos muy altos y mejoramos constantemente los elementos de seguridad, algo que el mercado nos ha reconocido a lo largo de nuestra trayectoria. Pero incluso con los más avanzados sistemas de seguridad activa, a veces los accidentes son, simplemente, inevitables. Por ello el Outback ha sido diseñado para proteger a sus ocupantes con una serie de avanzados sistemas y componentes, equilibrando su fuerza rígida con la deformación controlada en determinadas zonas clave para gestionar las fuerzas del impacto. El sistema Cradle Mount System del motor alarga eficazmente la zona delantera deformable. Además, cada una de las puertas laterales incluye dos travesaños de protección de impactos laterales. Un completo conjunto de airbags, asientos delanteros reductores de traumatismos cervicales, pedales replegables y cinturones de 3 puntos ayuda a proteger directamente a los pasajeros. En Subaru creemos que la tranquilidad es el primer paso para disfrutar de la conducción.

Protección al peatón

El Outback se ha diseñado con el objetivo de proporcionar un elevado nivel de protección al peatón. El espacio de absorción de golpes existente entre el capó y el motor ayuda a reducir las lesiones que podría sufrir un peatón en caso de accidente, al igual que lo hace el parachoques delantero concebido para absorber la energía y la zona especialmente diseñada alrededor de los limpiaparabrisas delanteros.

http://bit.ly/1155S97

Escanea el código QR si quieres saber más sobre los Test de colisión

Objetivo: protección total

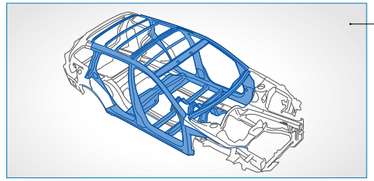

Bastidores de refuerzo con forma de anillo

Los bastidores de refuerzo con forma de anillo refuerzan la cabina de pasajeros desde el techo hasta las puertas, las columnas y el suelo. El diseño ayuda a desviar y alejar de los ocupantes la energía del impacto. La zona delantera deformable forma parte integral del bastidor, mientras que el modo en que se ha montado el motor ayuda a mantener estos componentes más lejos del compartimento de los pasajeros en caso de choque frontal.

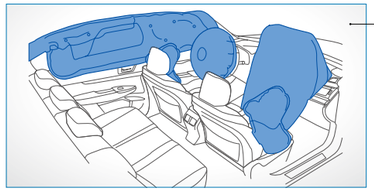

Asientos, cinturones y airbags SRS*

El Outback incorpora de serie airbags SRS* frontales, laterales-delanteros y de cortina. Los cinturones delanteros ajustables en altura disponen de pretensores para sujetar a los pasajeros y limitadores de carga que suavizan la presión sobre el pecho. En caso de colisión desde atrás, los asientos delanteros se sirven de armazones rígidos, firmes reposacabezas y otros detalles como el soporte de absorción de energía de los muelles internos de los asientos, para ayudar a reducir posibles lesiones cervicales.

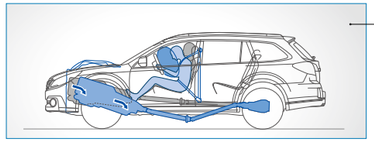

Motor desprendible

Todos los Subaru exceden los estándares habituales cuando se trata de garantizar su seguridad. En caso de colisión frontal, el motor SUBARU BOXER y la caja de cambios absorberán el impacto y se desprenderán de la cabina con el objeto de protegerle.

SRS: Supplemental Restraint System. Aumenta su efectividad cn el uso de los cinturones de seguridad.

OUTBACK 2.0D

DIMENSIONES: L x W x H: 4.790 x 1.820 x 1.605 mm
MOTOR: Horizontalmente opuesto, 4 cilindros, turbo, DOHC 16-válvulas, diesel
CILINDRADA: 1.998 cc
MÁX. POTENCIA: 100 kW (150 PS) / 3.600 rpm
PAR MÁXIMO: 350 Nm (35,7 kgfm) / 1.600–2.400 rpm
TRANSMISIÓN: transmisión manual de 6 velocidades o Lineartronic, AWD

Dark Grey Metallic

Crystal Black Silica

OUTBACK 2.5i

DIMENSIONES: L x W x H: 4.790 x 1.820 x 1.605 mm
MOTOR: Horizontalmente opuesto, 4 cilindros, turbo, DOHC 16-válvulas, gasolina
CILINDRADA: 2.498 cc
MÁX. POTENCIA: 127 kW (173 PS) / 5.600 rpm
PAR MÁXIMO: 235 Nm (24,0 kgfm) / 4.100 rpm
TRANSMISIÓN: Lineartronic, AWD

Satin White Pearl

Burnished Bronze Metallic

Equipado al detalle. Por dentro y por fuera.

Encendido/apagado automático de los faros

Un sensor de luz enciende los faros automáticamente al atardecer y los apaga en el momento en que se retira la llave del contacto.

Faros delanteros antiniebla

Los faros antiniebla multi-reflectores emiten un haz amplio y plano que produce menor reflejo en la niebla, incrementando con ello su seguridad.

Limpiaparabrisas automático con sensor de lluvia

El limpiaparabrisas automático detecta las gotas de lluvia en el parabrisas y ajusta los intervalos de barrido y la velocidad a la intensidad de la misma.

Retrovisores térmicos

Los grandes espejos retrovisores incluyen ajuste y plegado automáticos, calefacción eléctrica e intermitentes LED integrados.

Techo solar automático*1

El techo solar opcional con parasol manual ofrece una espléndida vista panorámica y permite a los pasajeros disfrutar de la brisa fresca.

Llantas de aluminio de 17 pulgadas

Todos los modelos Outback presentan llantas de aluminio de 17 pulgadas con neumáticos para todas las estaciones.

Volante con 4 posiciones

Para ayudarle a establecer la posición óptima de conducción, el volante ajustable se inclina arriba-abajo y se despliega-repliega.

Acceso sin llave y botón de encendido*1

El acceso sin llave con botón de arranque le permite abrir, arrancar y conducir su Outback sin necesidad de sacar la llave del bolsillo.

Aire acondicionado dual

Todos los modelos disponen de control automático del climatizador con pantalla digital y modo defrost para el parabrisas.

Pantalla multifuncional

Esta pantalla digital situada en la parte superior del salpicadero indica la temperatura exterior, el consumo actual o el consumo medio de combustible, la distancia que se puede recorrer hasta que se agote la reserva y la hora.

Freno de mano electrónico

El freno de mano se activa con un botón que ocupa menos espacio que un pedal o una palanca y que queda al alcance de la mano al estar situado en el centro de la consola.

Asientos delanteros calefactados*2

Asientos delanteros calefactados con dos posiciones: calentamiento rápido o temperatura suave.

Espejos de cortesía con luz

Espejos de cortesía con luz y cubierta para el conductor y su acompañante.

Consola de almacenamiento superior

Entre los muchos espacios de almacenamiento del Outback se cuenta esta consola montada en el techo para tener los objetos pequeños a mano.

Asiento del conductor automáticamente ajustable*2

El asiento automático del conductor dispone de 10 posiciones e incluye apoyo lumbar ajustable. En los modelos con el interior de cuero, se incluye función de memoria para 2 posiciones de asiento y función de memoria de llave*1.

Salidas de aire en la parte posterior

El modelo Outback 2.5i con interior de cuero incluye salidas de aire para la zona posterior situadas en la consola situada entre los asientos delanteros.

*1 Consulte equipamientos.
*2 Consulte equipamientos.

Accesorios

Personalice su viaje

Aunque el equipamiento de cada Outback es extraordinariamente completo, los accesorios de Subaru le brindan la oportunidad perfecta para personalizar su vehículo y adaptarlo a su vida y estilo personales. Independientemente de que su objetivo sea añadir comodidades, mejorar la funcionalidad o personalizar su apariencia, los accesorios de Subaru han sido diseñados para ofrecer máxima calidad y adecuación a su Subaru. Para mayor información consulte el folleto o visite su concesionario Subaru más cercano.

Bajo protector delantero de resina

Guardabarros

Bajo protector lateral de resina

Bajo protector trasero de resina

Panel del maletero (inoxidable)

Panel del maletero (resina)

Raíles y ganchos para equipaje

Separación del maletero

Base para portaequipajes de aluminio

Gancho para trailer

Dimensiones

OUTBACK

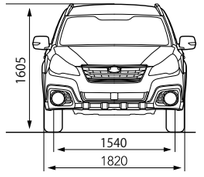

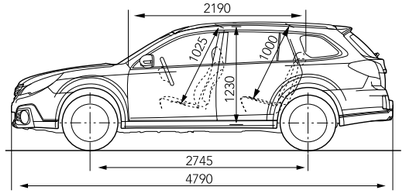

Las dimensiones corresponden a las medidas estándar de Fuji Heavy Industries Ltd.

Fuji Heavy Industries Ltd. se reserva el derecho de modificar las especificaciones y los equipos sin aviso previo. Los detalles de las especificaciones, equipo, disponibilidad de color y la línea de accesorios están sujetos a los requisitos y condiciones locales. Para obtener información detallada de los cambios que podrían requerirse en su zona, consulte por favor con su distribuidor local.

ESPECIFICACIONES

MODELO			Symmetrical AWD (All-Wheel Drive)		
			2.5i	2.0D	
			Lineartronic	6MT	Lineartronic
MOTOR					
Tipo			Gasolina, horizontalmente opuesto; 4 cilindros; 4 tiempos	Turbodiesel; horizontalmente opuesto ; 4 cilindros ; 4 tiempos	
				DOHC 16-valvulas	
Diámetro/carrera		mm	94,0 X 90,0	86,0 X 86,0	
Cilindrada		cc	2.498	1.998	
Relación de compresión			10,0	16,3	
Sistema de combustible			Inyección secuencial multipunto	Sistema common rail	
Capacidad del depósito de combustible		lit.	65		
PERFORMANCE - RENDIMIENTO					
Potencia Máxima (DIN)		kW (cv) /rpm	127 (173) /5.600	110 (150) /3.600	
Par Máximo (DIN)		Nm (kgfm) /rpm	235 (24.0) /4.100	350 (35.7) /1.600-2.400	
Velocidad Máxima		km/h	198	195	195
Aceleración (0-100 km/h)		seg	9,9	9,7	9,7
Consumo de combustible*1	Urbano	lit./100 km	10,1	7,1	7,6
	Extra-urbano	lit./100 km	6,1	5,2	5,6
	Combinado	lit./100 km	7,6	5,9	6,3
Emisiones de CO_2*1	Urbano	g/km	233	186	199
	Extra-urbano	g/km	142	137	147
	Combinado	g/km	175	155	166
TRACCIÓN					
AWD type			Control de par asistido del sistema AWD	Acoplamiento del diferencial central con LSD viscoso	Control de par asistido del sistema AWD
DIMENSIONES & PESO					
Longitud Total		mm	4.790		
Ancho Total		mm	1.820		
Altura Total con raíles de techo		mm	1.605		
Distancia entre ejes		mm	2.745		
Voladizo	Delantero	mm	1.535	1.540	
	Trasero	mm	1.530	1.540	
Distancia mínima al suelo (con peso en vacío)		mm	200		
Capacidad de remolque*3		lit.	1.726		
Capacidad de asientos		personas	5		
Peso en vacío		kg	1.533	1.571	1.624
Capacidad de remolque		kg	1.800	1.700	
TRANSMISIÓN					
Relación de marchas	D range (Lineartronic)		3,581 – 0,570	–	3,505 – 0,544
	1ª		3,581	3,454	3,505
	2ª		2,262	1,750	2,305
	3ª		1,658	1,062	1,567
	4ª		1,208	0,785	1,179
	5ª		0,885	0,634	0,910
	6ª		0,618	0,557	0,723
	7ª		–	–	0,582
	Marcha Atrás		3,667	3,636	2,345
Relación de multiplicación final			3,900	4,444	4,111
CHASIS					
Dirección			Sistema de dirección con asistencia eléctrica		
Suspensión (Independiente en las 4 ruedas)	Delantero		Muelles de suspensión; Suspensión independiente tipo Macpherson		
	Trasero		Muelles de suspensión, Suspensión independiente de doble horquilla		
Radio mínimo de giro de rueda		m	5,5		
Frenos	Delantero		Frenos de disco ventilados		
	Trasero		Frenos de disco		Frenos de disco ventilados
Neumáticos			225/60R17, 17 x 7"J		

*1 Consumo de combustible y emisiones EC715/2007-EC566/2011F.
*2 Consumo de combustible y emisiones EC715/2007-EC630/2012J.
*3 Medido por VDA (V214).

El peso en vacío del vehículo varía en función de las opciones escogidas. Los datos técnicos y la lista de modelos pueden variar según el mercado.

EQUIPAMIENTO

MODELO	2.5i	2.0D	
	Lineartronic	6MT	Lineartronic
Exterior			
Luces exteriores automáticas	●	●	●
Faros de xenon autoregulables	E/ EP	E/ EP	●
Lavafaros tipo pop-up	●	●	●
Faros delanteros antiniebla	●	●	●
Faro antiniebla trasero	●	●	●
Retrovisores retráctiles con intermitente incorporado	●	●	●
Cristales tintados con protección UV	●	●	●
Cristales tintados en ventanas puerta traseras, cuartos traseros y maletero	●	●	●
Limpiaparabrisas trasero intermitente	●	●	●
Llantas de aluminio de 17"	●	●	●
Techo solar eléctrico, de cristal corredizo y regulable	EP	EP	EP
Spoiler de techo	●	●	●
Raíles de techo integrados	●	●	●
Asientos / Tapicería			
Volante revestido en cuero	●	●	●
Asientos de cuero*1	E/ EP	E/ EP	E/ EP
Asiento del conductor regulable manualmente en altura	●	●	●
Asiento del conductor regulable en 10 posiciones (con apoyo lumbar)	●	●	●
Asiento del acompañante regulable manualmente en altura	●	●	●
Llave inteligente con posibilidad de memoria e 2 posiciones del asiento del conductor	EP	EP	EP
Función de memoria en las posiciones del asiento del conductor	E/ EP	E/ EP	●
Asientos delanteros calefactables	●	E/ EP	●
Asientos traseros reclinables 60/40	●	●	●
Asientos traseros fácilmente abatibles	●	●	●
Bolsillos traseros en asientos delanteros	●	●	●
Comodidad / Calidad			
Elevalunas Eléctricos*2	●	●	●
Control remoto en llave	●	●	●
Sistema de acceso sin llave con botón de arranque automático	EP	EP	EP
Intermitentes un solo toque	●	●	●
Freno de mano electrónico	●	●	●
Lámpara lectora de mapas	●	●	●
Lámpara en maletero	●	●	●
Espejos iluminados vanity (conductor y acompañante)	●	●	●
Consola central compartimentada	●	●	●
Portavasos en parte delantera	●	●	●
Bolsillos en puertas con portavasos	●	●	●
Portavasos en asientos traseros (situados en reposabrazos central traseros)	●	●	●
Reposabrazos central traseros	●	●	●
Botón interior de apertura de depósito de combustible	●	●	●
Toma de corriente de 12 voltios (en consola central)	●	●	●
4 ganchos para sujeción de carga	●	●	●
2 ganchos de sujeción para equipaje	●	●	●
Cubierta maletero retráctil	●	●	●
Cofre oculto en maletero	●	●	●
Kit de reparación de ruedas	●	●	●

*1 Cuero sintético (PVC) usado en algunas partes de la tapicería.
*2 Elevalunas electrico con función arriba/abajo automática en el lado del conductor.
*3 SRS, SRS Circle Surround Automotive and SRS es una marca de SRS Labs, Inc.
*4 Equipado con pantalla VGA de 7".
*5 Bluetooth ies una marca registrada de Bluetooth SIG, Inc. America.
*6 Equipado con pantalla color VGA de 3,5".
*7 Muestra: Consumo de combustible, consumo medio, temeperatura ambiente y reloj.
*8 SRS: Supplemental Restraint System. Aumenta su efectividad cuando se usa en conjunto con cinturones de seguridad.

Los datos técnicos y la lista de modelos pueden variar según el mercado

MODELO	2.5i	2.0D	
	Lineartronic	6MT	Lineartronic
Control de clima			
Climatizador dual automático con filtro anti polvo	●	●	●
Sistema de ventilación trasero	E / EP	–	–
Calefacción zona asientos traseros	●	●	●
Limpiaparabrisas descongelante	●	●	●
Sistema de detección de lluvia en limpiaparabrisas	●	●	●
Retrovisores laterales térmicos	●	●	●
Antivaho frontal y lateral	●	●	●
Luneta trasera térmica con temporizador	●	●	●
Sistemas de navegación y entretenimiento			
Sistema de sonido Premium con pantalla color de 4,3 pulgadas y SRS CS Auto*3: 1CD y 6 altavoces	●	●	●
Sistema de navegación y audio (con tarjeta SD) y SRS CS Auto*3: 1-CD y 6 altavoces	EP	EP	EP
Mandos de control de audio en volante	●	●	●
Sistema Bluetooth®*5	●	●	●
Entrada de audio auxiliar y USB (en consola central)	●	●	●
Cámara de visión trasera	●	●	●
Control / Instrumentos			
Display de cristal líquido con 4 indicadores con anillos acabados en metálico	–	●	●
Display multifunción*6	●	●	●
Indicador ECO	●	●	●
Indicador de marcha	–	●	–
Display multi información*7	●	●	●
Indicador de nivel de aceite	●	●	●
Volante telescópico regulable	●	●	●
Levas en el volante	●	–	●
Control de velocidad	●	●	●
Calidad de conducción			
SI-Drive (SUBARU Intelligent Drive)	●	–	–
Sistema de control dinámico del vehículo con botón para su apagado	●	●	●
Sistema de control de tracción	●	●	●
Autonivelador	●	●	●
Sistema antirrampa	●	●	●
Seguridad			
SRS*8 airbags frontales	●	●	●
SRS*8 airbags frontales laterales (para conductor y pasajero)	●	●	●
SRS*8 airbags de cortina (traseros y delanteros, ambos lados)	●	●	●
Barras de refuerzo en puertas (traseros y delanteros, ambos lados)	●	●	●
Barras de apoyo en volante	●	●	●
Reposacabezas delanteros activos para conductor y acompañante	●	●	●
Reposacabezas traseros activos - 3 posiciones	●	●	●
Indicador de cinturón de seguridad (conductor y acompañante)	●	●	●
Cinturones de seguridad delanteros con pretensores y limitadores de carga.	●	●	●
Anclajes de cinturón de seguridad ajustables en altura (conductor y acompañante)	●	●	●
Cinturones de seguridad traseros de 3 puntos con 3 posiciones.	●	●	●
Sistema de seguridad en el pedal de freno	●	●	●
ABS 4 sensores / 4 canales con control electrónico de frenada	●	●	●
Sistema de frenada con tirantes reforzados	●	●	●
Anclajes para sillas de niños adaptados a ISO FIX (con sistema de anclajes)	●	●	●
Sistema de seguridad en puertas para niños (ambios lados)	●	●	●
Sistema antirrobo con inmovilizador	●	●	●

●: De serie E : Executive EP : Executive Plus

SUBARU

Confidence in Motion

FUJI HEAVY INDUSTRIES LTD.
subaru-global.com

Printed in Belgium (14BOESES-01)